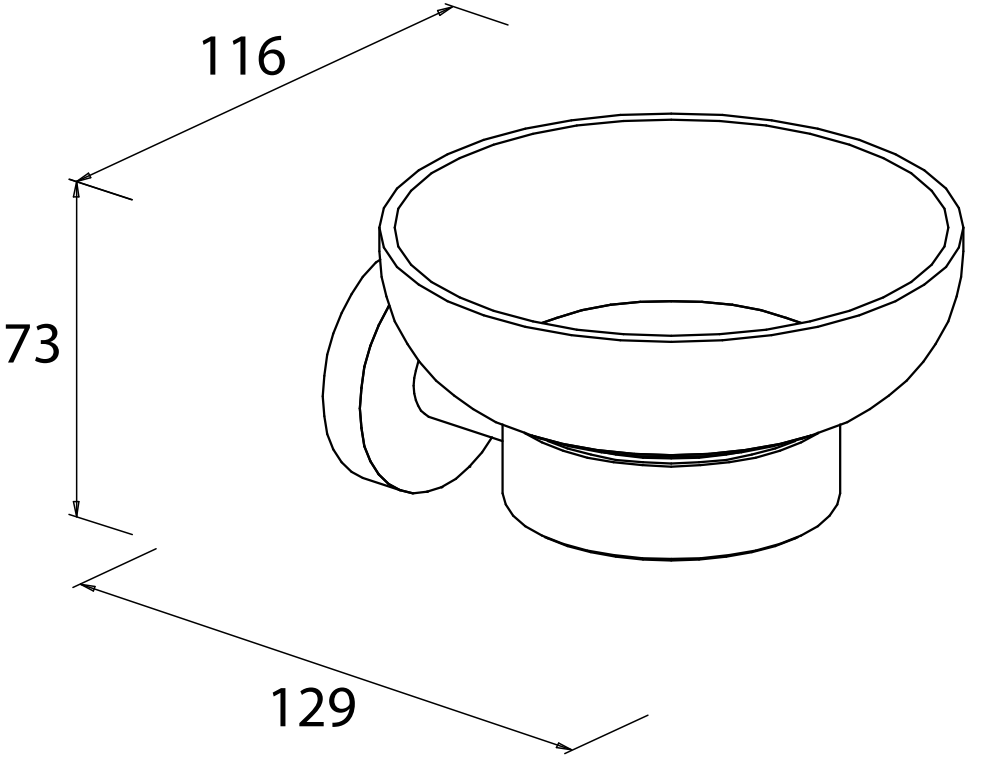
116
73
129